План на отм. +27,000 в осях 2-5 и Б-В. Расположение опор

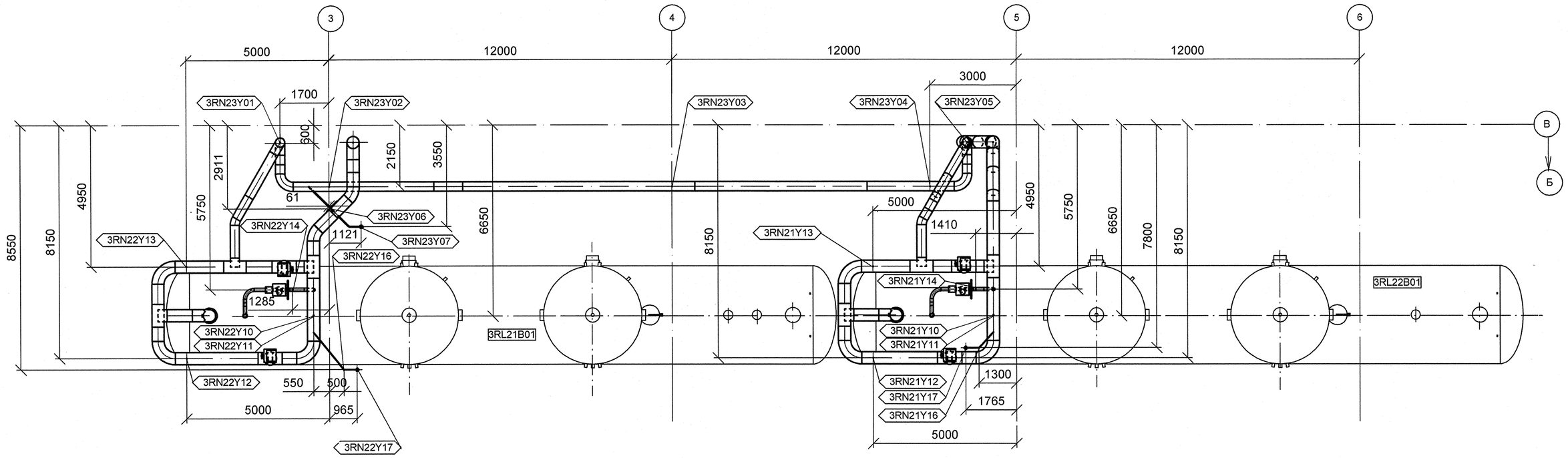

План на отм. 0,000 в осях 2-5 и А-В. Расположение опор

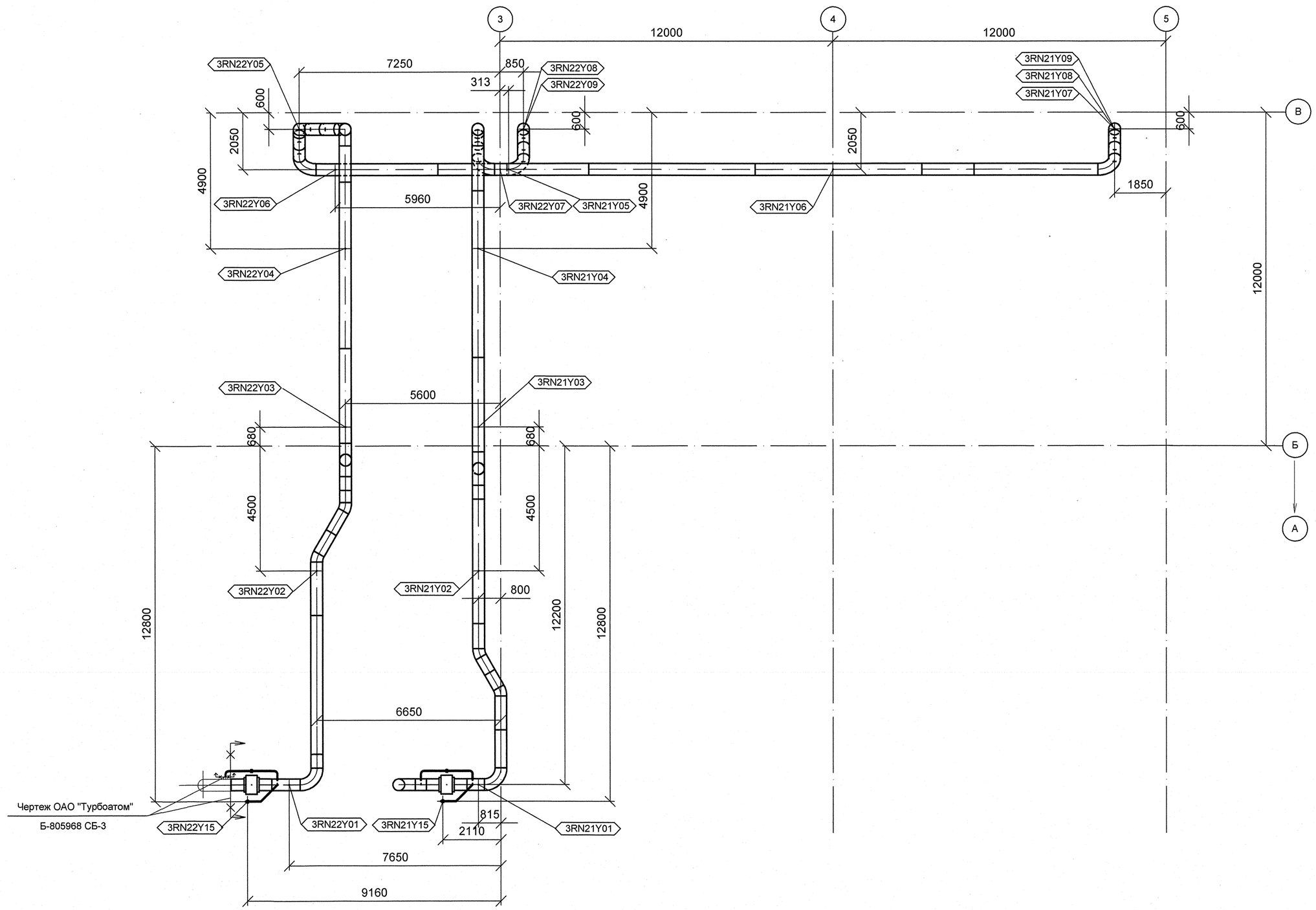

ДОПОЛНИТЕЛЬНЫЕ ПОДПИСИ

Гл.спец.гр.	Андреева	
Нач.отд.	Гончаров	

Взам. инв. N	
Подп. и дата	
Инв. N подл.	R3.00262.1.0.12

АРХИВНЫЙ ЭКЗЕМПЛЯР

Инв. № подл. R3.00262.1.0.12
Лист 4

Изм.	Кол.уч.	Лист	№ док.	Подпись	Дата
1	-	Зам.	538-12	-	-
Инженер 3к		Терентьева			08.09
Пров.инж.3к.		Огнева			08.09
Пров.вед.инж.		Пантюшина			08.09
И.о.нач.гр.		Филатов			23.09
Н. контр.		Краснояров			23.09

R3.RN21.3010.012.01.00.001

Ростовская АЭС Блок 3

Главный корпус
Машинное отделение (ДО, ЭЭТУ)
Конденсатопроводы из ПВД-6 в деаэратор

Стадия	Лист	Листов
Р	1	1

План на отм. +27,000 в осях 2-5 и Б-В.
План на отм. 0,000 в осях 2-5 и А-В.
Расположение опор.

ОАО "НИАЭП" 2012

Формат А1